Doucheset met mechanische EP mengkraan

Ref. 2239EPSKIT

Doucheset met mengkraan met drukcompensatie

Adviesprijs excl. BTW Benelux 2025 : € 374,00

BESCHRIJVING

Doucheset met mechanische EP mengkraan - Ref. 2239EPSKIT

Doucheset met mechanische ééngreepsmengkraan.
• Douchecombinatie met muurmengkraan met drukcompensatie.
Keramisch binnenwerk Ø 40 met drukcompensatie (EP) en vooraf ingestelde temperatuurbegrenzing.
Totale anti-verbrandingsveiligheid: beperkt debiet WW bij onderbreking KW (en omgekeerd).
Constante temperatuur, ongeacht druk- en debietschommelingen.
Debiet ingesteld op 9 l/min.
Lichaam in messing verchroomd en bediening met open greep.
Uitgang douche M1/2" met geïntegreerde terugslagklep.
Mengkraan met 2 standaard S-koppelingen M1/2" M3/4".
Filters en terugslagkleppen.
• Handdouche met glijstuk (ref. 811) op verchroomde stang (ref. 820) met zeepschaal en doucheslang (ref. 834T1).
Doucheset uitermate geschikt voor zorginstellingen, ziekenhuizen en klinieken.
Geschikt voor mensen met beperkte mobiliteit.
30 jaar garantie.

VOORDELEN

- Beperkt debiet WW bij onderbreking KW
- Drukcompensatie: constante temperatuur
- Ergonomie: open greep voor een gemakkelijke grip
- Waterbesparing: debiet ingesteld op 9 l/min

TECHNISCHE EIGENSCHAPPEN

Doucheset met mechanische EP mengkraan - Ref. 2239EPSKIT
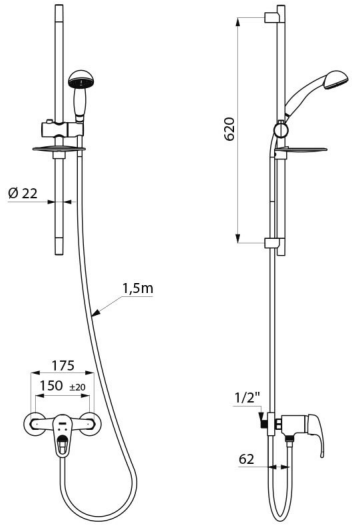
Aansluiting	M1/2"
Technologie	SECURITHERM EP
Breedte	175 mm
Debiet	9 l/min
Temperatuurbegrenzing	39°C
Afwerking	Messing verchroomd
Standaarden	ACS
Waarborg	30 JAAR GARANTIE
Herstelgarantie	50 JAAR HERSTELGARANTIE