Pack WC noir avec réservoir MONOBLOCO S21

Réf. 110390BK

Inox 304 noir mat

Prix public indicatif HT France 2024 : 2 379,00 €

DESCRIPTION

Pack WC noir avec réservoir MONOBLOCO S21 - Réf. 110390BK

WC à poser au sol avec réservoir double touche 3/6 litres.
Inox 304 bactériostatique. Épaisseur Inox : 1,5 mm.
Finition en Téflon® noir mat.
Cuvette emboutie, sans soudures, pour une meilleure hygiène.
Rebord à effet d'eau intégré. Arrivée d'eau par le dessous encastrée ou latérale apparente (droite/gauche).
Évacuation d'eau encastrée horizontale ou verticale. Livré avec pipe PVC.
Perçages pour la fixation de l'abattant. Livré avec cache-trous en Inox noir mat pour utilisation sans abattant.
Installation rapide : 2 trappes de visite avec vis antivol TORX.
Marquage CE. Conforme à la norme EN 997 pour une chasse d'eau 4 litres.
Poids : 21 kg.
Garantie 30 ans.

AVANTAGES

- Téflon® : résiste aux rayures, produits chimiques
- WC design : indémodable noir
- Téflon® : facilite le nettoyage

CARACTÉRISTIQUES TECHNIQUES

Pack WC noir avec réservoir MONOBLOCO S21 - Réf. 110390BK
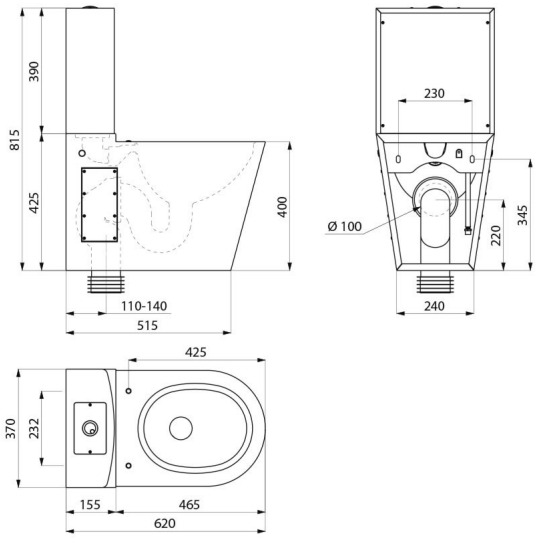
Hauteur	815 mm
Longueur	620 mm
Largeur	370 mm
Epaisseur	1,5 mm
Finition	Inox 304 noir mat
Normes	CE
Garantie	30 ANS GARANTIE