Mitigeur mécanique de lavabo

Réf. 2506T1BEL

Mitigeur mécanique monotrou avec bec orientable H.195 L.150

DESCRIPTION

Mitigeur mécanique de lavabo **- Réf. 2506T1BEL**

Mitigeur de lavabo mécanique sur gorge.
Mitigeur mécanique monotrou avec bec tube orientable H.195 L.150 équipé d'une sortie BIOSAFE hygiénique.
Cartouche céramique classique Ø 35 avec butée de température maximale livrée non montée.
Bec à intérieur lisse.
Débit limité à 5 l/min à 3 bar.
Commande par manette fil.
Tirette et vidage 1"1/4 en laiton.
Flexibles PEX F3/8".
Clapet antiretour et filtre sur l'alimentation en eau froide.
Mitigeur mécanique particulièrement adapté pour les établissements de santé, EHPAD, hôpitaux et cliniques.
Mitigeur monotrou adapté aux PMR.
Mitigeur garanti 30 ans.

AVANTAGES

- Hygiène : intérieur lisse limitant les bactéries
- Hygiène : sortie BIOSAFE hygiénique sans grille
- Ergonomie : manette fil pour préhension aisée
- Confort : hauteur et saillie du bec optimales

CARACTÉRISTIQUES TECHNIQUES

Mitigeur mécanique de lavabo **- Réf. 2506T1BEL**
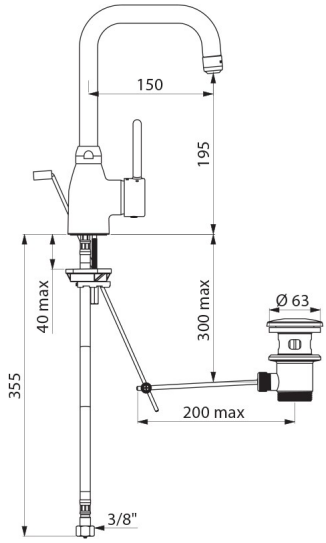
Raccordement	F3/8"
Hauteur de goutte	195 mm
Longueur de bec	150 mm
Débit	5 l/min à 3 bar
Finition	Laiton chromé
Normes	
Garantie	30 ANS GARANTIE
Réparabilité	50 ANS RÉPARABILITÉ